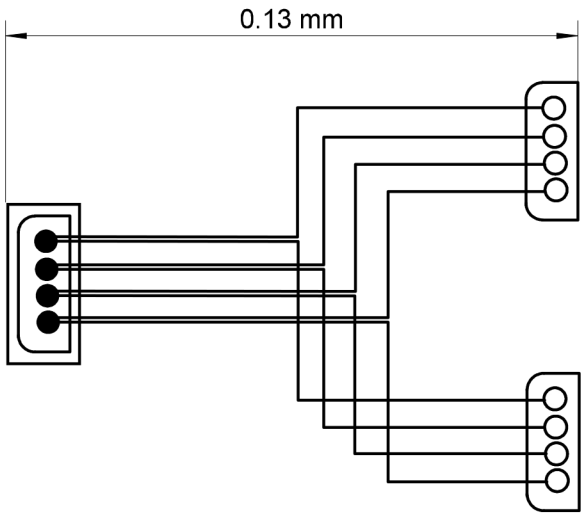

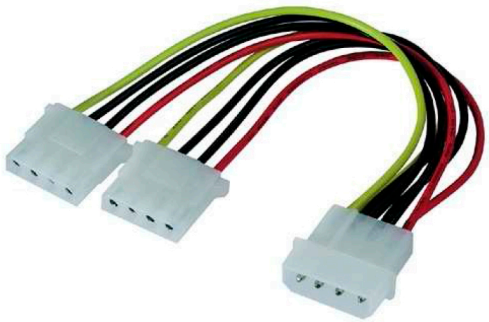

- Internes Y-Stromkabel; lose Ware
- 5,25 Stecker --- 2 x 5,25 Kupplung; 0.15 m
- Länge: 0,15 m
- RoHS-konform

- internal Y-Power supply cable; bulk

- 5.25 plug --- 2 x 5.25 jack; 0.15 m

- length: 0.15 m

- RoHS-compliant

Änderungen			Datum	Name
Datum	Name	gez.:	08.09.2010	li
		gepr.:	08.09.2010	li
		Norm:		

Bezeichnung: CAK S-01

Zeichnungs-Nr.: 50684

Blatt

von